PROFIL LILA

utan led-slinga | aluminium 2,0 m
Artikelnummer: 68912

FÖLJANDE ARTIKLAR INGÅR

- aluminium profil 2m
- diffusor 2m
- ändstycken x 8

PROFIL LILA 2M

ÖVERSIKT

ARTIKELNUMMER	68912
GTIN-KOD	6438400001893
ELNUMMER	4118948
ETIM ALLMÄNT NAMN	
ETIM-KLASS	
ETIM-GRUPP	
FÄRG	
LJUSKÄLLA	

SPECIFIKATIONER

PRODUKTENS MÅTT	2000.0 x 24.0 x 10.5
MONTERINGSSÄTT	
FÄRGTEMPERATUR	
FÄRGÅTERGIVNINGSINDEX	
NOMINELL LIVSLÄNGD	
ENERGIEFFEKTIVITETSKLASS	
LJUSFLÖDE	
EFFEKTIVITET	
SPÄNNING	
KOD FÖR KAPSLINGSKLASS	
ANTAL LED/M	
INEFFEKT	
ANTAL TÄNDCYKLER	
OMGIVNINGSTEMPERATUR	
INGÅENDE STRÖM KOPPLING	
GARANTITID (MÅNADER)	
TRYGGHETSFÖRSÄKRING (MÅNADER)	
MONTERINGS- OCH BRUKSANVISNING	https://www.limente.fi/Images/productpics/instructions/limente_led-lila.pdf

PROFIL LILA 2M

LIMENTE LILA

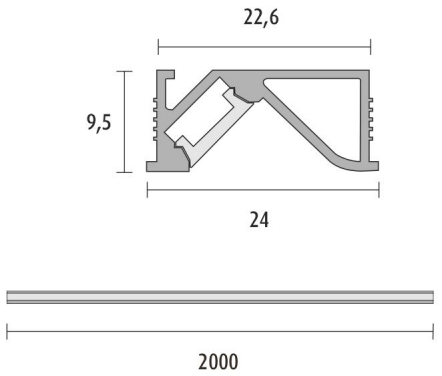

PROFIL LILA 2M

Led-Lila / Led-Lilo + Smart 512

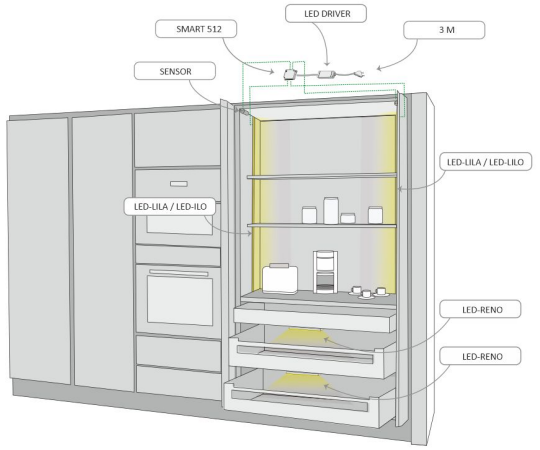

Led-Lila + Smart Greenline

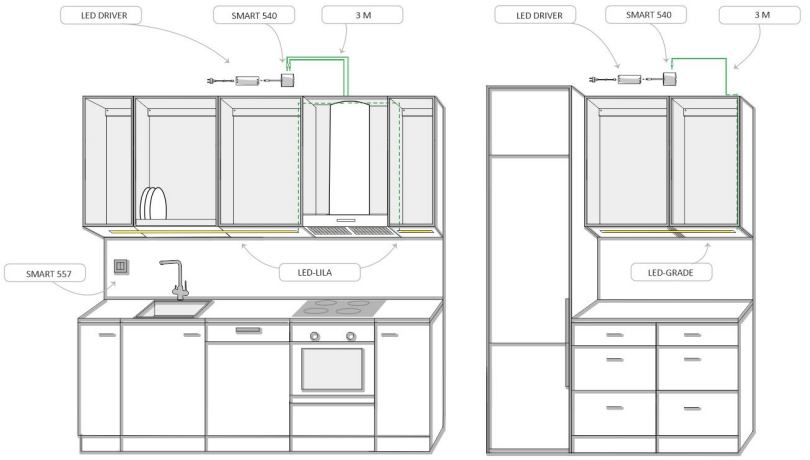
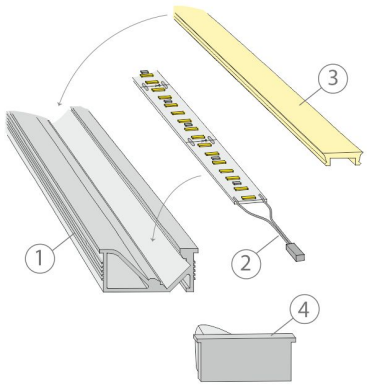
Lila