LUXOR LUX

4000 K | IP44 | svart | 192 led/m | 1700 lm/m | CRI>90
Artikelnummer: 68844

Dimmers och ljusstyrning

Installering

FÖLJANDE ARTIKLAR INGÅR

- svart aluminiumprofil 2 m x 2
- ändstycken x 8
- fästanordningar x 12
- led-remsa 4 m, med driver i båda ändar
- 3m försörjningslinjer 2 st

LUXOR 40 LUX 4K SVART PROF.LJUS

ÖVERSIKT

ARTIKELNUMMER	68844
GTIN-KOD	6438400003941
ELNUMMER	4139850
ETIM ALLMÄNT NAMN	LED-ljusslinga
ETIM-KLASS	LED-ljusslinga EC002706
ETIM-GRUPP	41 Armaturer för hemmabruk
FÄRG	Svart
LJUSKÄLLA	LED

SPECIFIKATIONER

PRODUKTENS MÅTT	2000.0 x 23.0 x 17.4
MONTERINGSSÄTT	Yt installation
FÄRGTEMPERATUR	4000 K
FÄRGÅTERGIVNINGSINDEX	> 90
NOMINELL LIVSLÄNGD	
ENERGIEFFEKTIVITETSKLASS	
LJUSFLÖDE	1700 lm/m
EFFEKTIVITET	130/135 lm/W
SPÄNNING	24 V DC
KOD FÖR KAPSLINGSKLASS	IP44
ANTAL LED/M	
INEFFEKT	57 W
ANTAL TÄNDCYKLER	> 50 000
OMGIVNINGSTEMPERATUR	-20°C -+50°C
INGÅENDE STRÖM KOPPLING	
GARANTITID (MÅNADER)	24
TRYGGHETSFÖRSÄKRING (MÅNADER)	36
MONTERINGS- OCH BRUKSANVISNING	https://www.limente.fi/Images/productpics/instructions/limente_led-luxor.pdf

LUXOR 40 LUX 4K SVART PROF.LJUS

REKOMMENDERADE TILLBEHÖR

ARTIKELNUMMER	ARTIKEL
LED28030	LIMENTE DRIVER, VIT, 24 V, 30W, INTEGRERADE KONTAKTER
LED28060	LIMENTE DRIVER, VIT, 24 V, 60W, INTEGRERADE KONTAKTER
LED28100	LIMENTE DRIVER, VIT, 24 V, 100W, INTEGRERADE KONTAKTER
640551	SMART 551, LUXUS LJUSKONTROL SET, 24 V, VIT
640552	SMART 552, LUXUS LJUSKONTROL SET, 24 V, VIT
640554	SMART 554, LUXUS LJUSKONTROL SET, 24 V, SVART
640556	SMART 556, GREENLINE LJUSKONTROL SET, 24 V, VIT
640557	SMART 557, GREENLINE LJUSKONTROL SET, 24 V, VIT
640425	SMART 425, TRÅDLÖS LJUSSTYRNING

LUXOR 40 LUX 4K SVART PROF.LJUS

LIMENTE LED-LUXOR

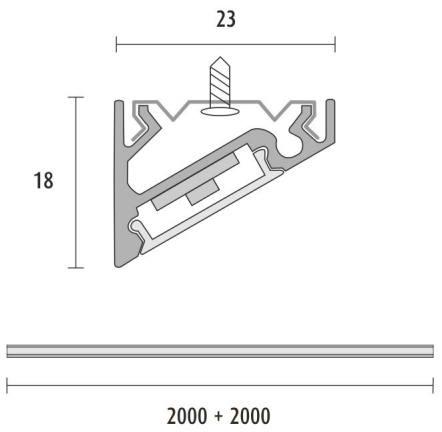

LUXOR 40 LUX 4K SVART PROF.LJUS

LUXOR LUX + Smart 512

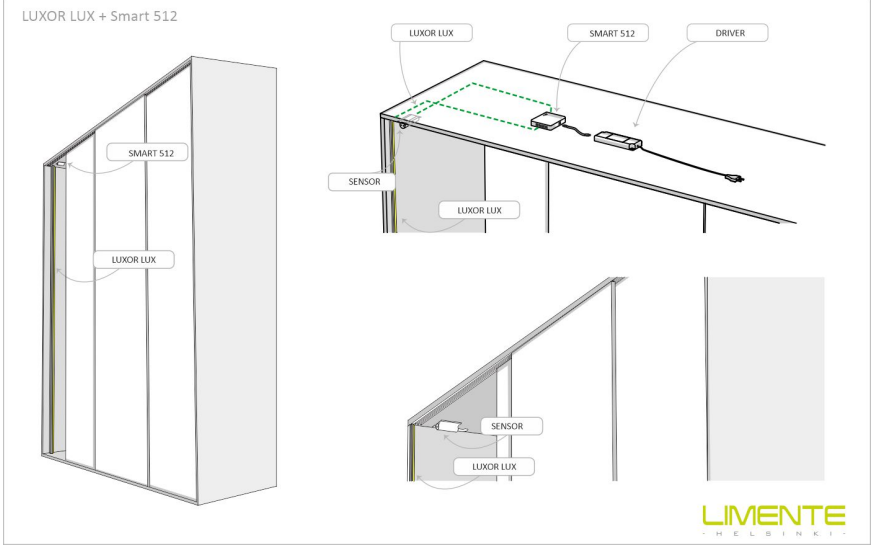

Luxa-31 + Luxor

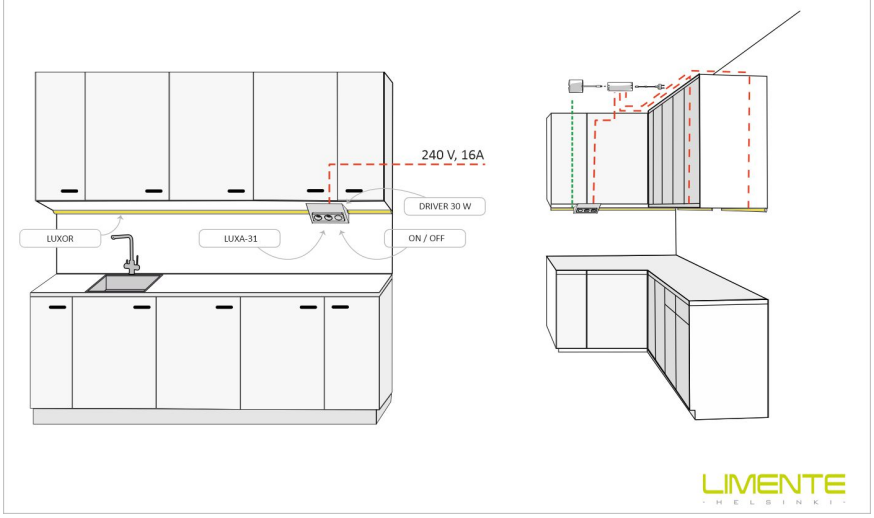
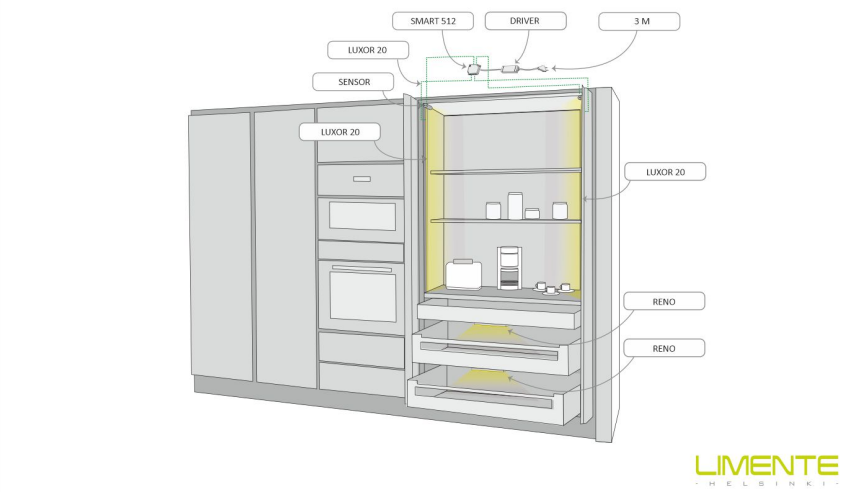
Luxor + Smart 512