LINEA

4m | 3000 K | vit | 192 led/m | 1512 lm/m | CRI>85
Artikelnummer: 682409

FÖLJANDE ARTIKLAR INGÅR

- 2 x 2m aluminium profiler + diffusor
- 1m aluminium profiler (rörledning)
- monterings-settet
- ändstycken x 6
- hörnstycken av plast (90°) x 3
- led-remsa 4 m, driver i båda ändar
- 3m försörjningslinjer 2st

LINEA 40 COM 3K AL PROF.LJUS

ÖVERSIKT

ARTIKELNUMMER	682409
GTIN-KOD	6430022823754
ELNUMMER	4143131
ETIM ALLMÄNT NAMN	LED-ljusslinga
ETIM-KLASS	LED-ljusslinga EC002706
ETIM-GRUPP	41 Armaturer för hemmabruk
FÄRG	Vit
LJUSKÄLLA	LED

SPECIFIKATIONER

PRODUKTENS MÅTT	4000.0 x 17.0 x 8.0
MONTERINGSSÄTT	Yt installation
FÄRGTEMPERATUR	3000 K
FÄRGÅTERGIVNINGSINDEX	
NOMINELL LIVSLÄNGD	
ENERGIEFFEKTIVITETSKLASS	
LJUSFLÖDE	1512 lm/m
EFFEKTIVITET	126 lm/W
SPÄNNING	24 V DC
KOD FÖR KAPSLINGSKLASS	IP44
ANTAL LED/M	192
INEFFEKT	48 W
ANTAL TÄNDCYKLER	> 50 000
OMGIVNINGSTEMPERATUR	-20°C -+50°C
INGÅENDE STRÖM KOPPLING	
GARANTITID (MÅNADER)	24
TRYGGHETSFÖRSÄKRING (MÅNADER)	-
MONTERINGS- OCH BRUKSANVISNING	https://www.limente.fi/Images/productpics/instructions/limente_led-linea.pdf

LINEA 40 COM 3K AL PROF.LJUS

REKOMMENDERADE TILLBEHÖR

ARTIKELNUMMER	ARTIKEL
LED28030	LIMENTE DRIVER, VIT, 24 V, 30W, INTEGRERADE KONTAKTER
LED28060	LIMENTE DRIVER, VIT, 24 V, 60W, INTEGRERADE KONTAKTER
LED28100	LIMENTE DRIVER, VIT, 24 V, 100W, INTEGRERADE KONTAKTER
640551	SMART 551, LUXUS LJUSKONTROL SET, 24 V, VIT
640552	SMART 552, LUXUS LJUSKONTROL SET, 24 V, VIT
640554	SMART 554, LUXUS LJUSKONTROL SET, 24 V, SVART
640556	SMART 556, GREENLINE LJUSKONTROL SET, 24 V, VIT
640557	SMART 557, GREENLINE LJUSKONTROL SET, 24 V, VIT
640425	SMART 425, TRÅDLÖS LJUSSTYRNING

LINEA 40 COM 3K AL PROF.LJUS

LIMENTE LED-LINEA

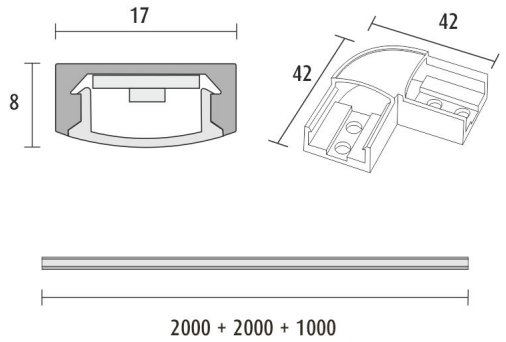
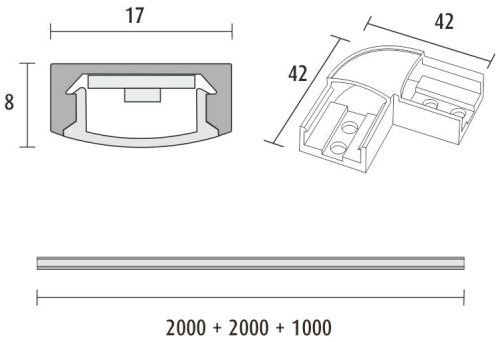
LIMENTE LED-LINEA