LENOX

3000 K | mässing | 280lm | CRI>90
Artikelnummer: 65252S2

FÖLJANDE ARTIKLAR INGÅR

- 2 x möbellampa
- 2 x 3m han kabel med TOP-kontakt
- 2 x monteringsring
- skruvar
- driver
- Plastic Free förpackning

LENOX 3K 2X4W MäSSING LEDSPOT

ÖVERSIKT

ARTIKELNUMMER	65252S2
GTIN-KOD	6438400005686
ELNUMMER	4139960
ETIM ALLMÄNT NAMN	Möbelarmatur
ETIM-KLASS	Downlight/Spot/Strålkastare EC001744
ETIM-GRUPP	41 Armaturer för hemmabruk
FÄRG	Guld / Mässing
LJUSKÄLLA	LED

SPECIFIKATIONER

PRODUKTENS MÅTT	64.0 x 64.0 x 15.5
MONTERINGSSÄTT	Utanpåliggande montage/infällt montage
FÄRGTEMPERATUR	3000 K
FÄRGÅTERGIVNINGSINDEX	> 90
NOMINELL LIVSLÄNGD	
ENERGIEFFEKTIVITETSKLASS	
LJUSFLÖDE	280 lm
EFFEKTIVITET	80 lm/W
SPÄNNING	24 V DC
KOD FÖR KAPSLINGSKLASS	IP44/IP20
ANTAL LED/M	
INEFFEKT	4 W
ANTAL TÄNDCYKLER	> 50 000
OMGIVNINGSTEMPERATUR	-20°C~40°C
INGÅENDE STRÖM KOPPLING	
GARANTITID (MÅNADER)	24
TRYGGHETSFÖRSÄKRING (MÅNADER)	36
MONTERINGS- OCH BRUKSANVISNING	https://www.limente.fi/Images/productpics/instructions/limente_led-lenox.pdf

LENOX 3K 2X4W MäSSING LEDSPOT

REKOMMENDERADE TILLBEHÖR

ARTIKELNUMMER	ARTIKEL
640532	SMART 532, CLASSIC LJUSKONTROL SET, 24 V, VIT
640551	SMART 551, LUXUS LJUSKONTROL SET, 24 V, VIT
640552	SMART 552, LUXUS LJUSKONTROL SET, 24 V, VIT
640554	SMART 554, LUXUS LJUSKONTROL SET, 24 V, SVART
640556	SMART 556, GREENLINE LJUSKONTROL SET, 24 V, VIT
640557	SMART 557, GREENLINE LJUSKONTROL SET, 24 V, VIT
640425	SMART 425, TRÅDLÖS LJUSSTYRNING

LENOX 3K 2X4W MäSSING LEDSPOT

LIMENTE LENOX

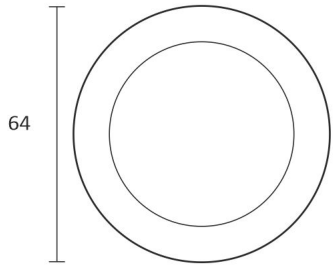

LIMENTE LENOX

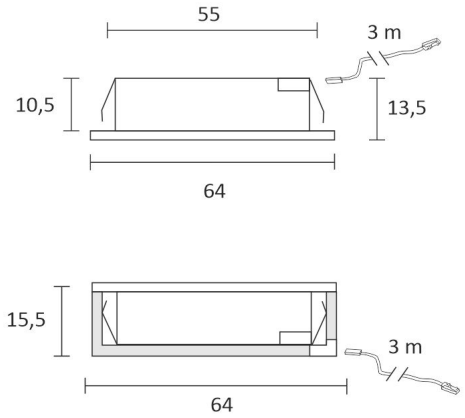

LIMENTE LENOX

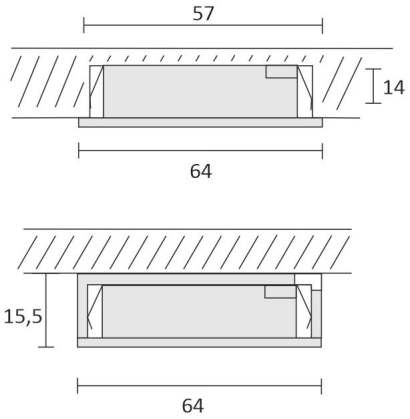
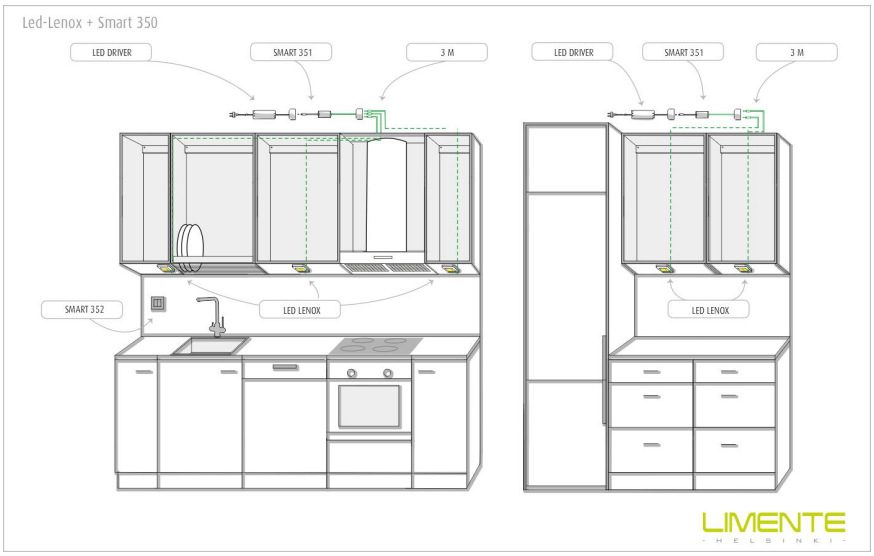
LENOX 3K 2X4W MäSSING LEDSPOT