LENOX

svart | 280lm | CRI>90
Artikelnummer: 65239S5

LIMENTE LENOX kan dimmas med LIMENTE SMART 500-seriens 24 V dimmer (produkt 640540) samt fjärrkontroll (no 640541, 640542 ja 640544). Dimmern anslutas mellan transformatorn och bandet. Du kan ansluta upp till 6st LIMENTE lampor, så längde transformatorn inte belastas med för hög watt (W).

FÖLJANDE ARTIKLAR INGÅR

- 5 x möbellampa
- 5 x 3m han kabel med TOP-kontakt
- 5 x monteringsring
- skruvar
- driver
- plastic free förpackning

LENOX 5X4W LEDSPOT

ÖVERSIKT

ARTIKELNUMMER	65239S5
GTIN-KOD	6438400004382
ELNUMMER	4139892
ETIM ALLMÄNT NAMN	Möbelarmatur
ETIM-KLASS	Downlight/Spot/Strålkastare EC001744
ETIM-GRUPP	41 Armaturer för hemmabruk
FÄRG	Svart
LJUSKÄLLA	LED

SPECIFIKATIONER

PRODUKTENS MÅTT	64.0 x 64.0 x 15.5
MONTERINGSSÄTT	Utanpåliggande montage/infällt montage
FÄRGTEMPERATUR	4000 K
FÄRGÅTERGIVNINGSINDEX	> 90
NOMINELL LIVSLÄNGD	
ENERGIEFFEKTIVITETSKLASS	
LJUSFLÖDE	5 x 280 lm
EFFEKTIVITET	70 lm/W
SPÄNNING	24 V DC
KOD FÖR KAPSLINGSKLASS	IP44/IP20
ANTAL LED/M	
INEFFEKT	5 x 4 W
ANTAL TÄNDCYKLER	> 50 000
OMGIVNINGSTEMPERATUR	-20°C -+50°C
INGÅENDE STRÖM KOPPLING	
GARANTITID (MÅNADER)	24
TRYGGHETSFÖRSÄKRING (MÅNADER)	-
MONTERINGS- OCH BRUKSANVISNING	https://www.limente.fi/Images/productpics/instructions/limente_led-lenox.pdf

LENOX 5X4W LEDSPOT

REKOMMENDERADE TILLBEHÖR

ARTIKELNUMMER	ARTIKEL
640532	SMART 532, CLASSIC LJUSKONTROL SET, 24 V, VIT
640551	SMART 551, LUXUS LJUSKONTROL SET, 24 V, VIT
640552	SMART 552, LUXUS LJUSKONTROL SET, 24 V, VIT
640554	SMART 554, LUXUS LJUSKONTROL SET, 24 V, SVART
640556	SMART 556, GREENLINE LJUSKONTROL SET, 24 V, VIT
640557	SMART 557, GREENLINE LJUSKONTROL SET, 24 V, VIT
640425	SMART 425, TRÅDLÖS LJUSSTYRNING

LENOX 5X4W LEDSPOT

LIMENTE LENOX

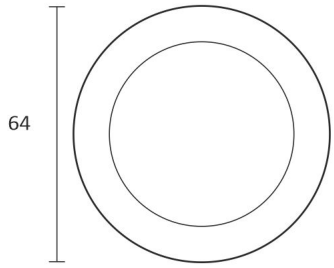

LIMENTE LENOX

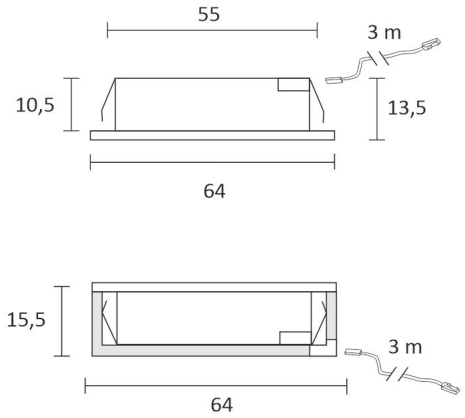

LIMENTE LENOX

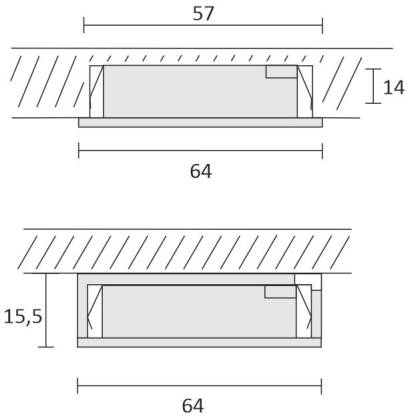
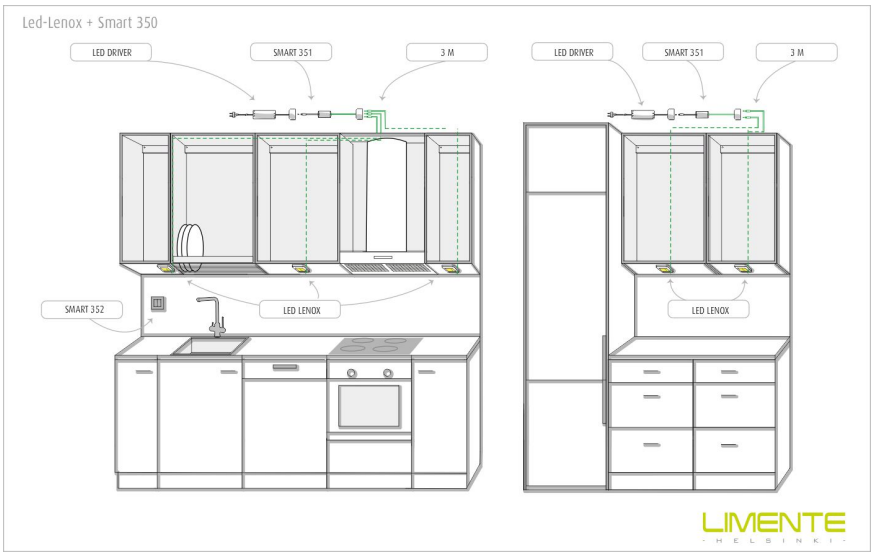
LENOX 5X4W LEDSPOT