SMART-SET 653

LUXUS ljuskontrol set | 240 V | svart
Artikelnummer: 640653

Trådlöst belysningsstyrningsset – för styrning av 240 V-armaturer

Med LIMENTE SMART LUXUS-serien löser du enkelt och stilfullt styrningen av belysningen i hemmets olika utrymmen. Armaturerna styrs med en elegant väggbrytare med glasram (kontroll), som har en på/av-funktion samt dimmerfunktion. LIMENTE SMART 651, 652, 653 och 654 är färdiga set som innehåller alla nödvändiga delar för styrning av LIMENTE 240 V-armaturer. Kontrollen behöver inga ledningar utan fungerar trådlöst, vilket gör att den också kan placeras fritt på önskad plats i rummet. Flera kontroller kan styra samma armaturer och med en kontroll kan du styra flera olika armaturer, vilket gör det enkelt att utöka systemet även i efterhand.

Belysningsstyrningssetet LIMENTE SMART 653 innehåller en LIMENTE SMART 580, 240 V dimmer och en LIMENTE SMART 543 tryckknapp (kontroll). Kontroller och dimrar kan också beställas separat efter behov. Om det till exempel finns två DRI-panelarmaturer i hallens tak och tre DRI-panelarmaturer i kökets tak behöver du 2 dimrar för att kunna styra DRI-armaturerna i hallen och köket separat. Om du vill styra dem samtidigt räcker det med en dimmer, till vilken alla armaturer ansluts.

Läs mer på vår webbplats

Justering av belysning

Genom att reglera armaturerna kan belysningen alltid anpassas och du kan skapa lämplig belysning för varje situation i hemmet. Genom att dimma LIMENTE-armaturerna ändrar du belysningen i hemmet från effektiv och klar till dämpad och mysig. Vid behov kan du med samma brytare reglera alla LIMENTE 240 V-armaturer i rummet, så länge armaturernas maximala effekt på 200 W inte överskrids. Armaturerna justeras behagligt jämnt och samtidigt, vilket ändrar stämningen i hela utrymmet. Med LIMENTE SMART-dimmern kan du steglöst justera LIMENTE-armaturernas ljusstyrka mellan 0 och 100 %.

Läs mer på vår webbplats

Installation

LIMENTE SMART 653 är ett färdigt set som innehåller alla nödvändiga delar för styrning av LIMENTE 240 V-belysning. LIMENTE SMART 580 är en trådlös 240 V-dimmer som ansluts till elnätet. Det behövs 1 dimmer för varje belysningsgrupp (totalt max. 200 W armaturer).

Läs mer på vår webbplats

FÖLJANDE ARTIKLAR INGÅR

- 1 delad trådlös kontroller
- batteri
- dimmer med snabbkontakter
- Plastic Free förpackning

SMART 653 LX-1 SET 240V SVART

ÖVERSIKT

ARTIKELNUMMER	640653
GTIN-KOD	6430022829442
ELNUMMER	2600898
ETIM ALLMÄNT NAMN	Dimmer
ETIM-KLASS	Dimmer EC000025
ETIM-GRUPP	26 Kopplingsur, termostater och armaturkontroll
FÄRG	
LJUSKÄLLA	

SPECIFIKATIONER

PRODUKTENS MÅTT	80.0 x 80.0 x 16.0
MONTERINGSSÄTT	Ytmontering
FÄRGTEMPERATUR	
FÄRGÅTERGIVNINGSINDEX	
NOMINELL LIVSLÄNGD	
ENERGIEFFEKTIVITETSKLASS	
LJUSFLÖDE	
EFFEKTIVITET	
SPÄNNING	240 V
KOD FÖR KAPSLINGSKLASS	IP20
ANTAL LED/M	
INEFFEKT	
ANTAL TÄNDCYKLER	
OMGIVNINGSTEMPERATUR	-20°C -+ 50°C
INGÅENDE STRÖM KOPPLING	
GARANTITID (MÅNADER)	24
TRYGGHETSFÖRSÄKRING (MÅNADER)	
MONTERINGS- OCH BRUKSANVISNING	

SMART 653 LX-1 SET 240V SVART

REKOMMENDERADE TILLBEHÖR

ARTIKELNUMMER	ARTIKEL
640580	SMART 580, MOTTAGARE, 240 V
640541	SMART 541, LUXUS 1-DELAD KONTROLL, 24 V, VIT
640542	SMART 542, LUXUS 2-DELAD KONTROLL, 24 V, VIT
640543	SMART 543, LUXUS 1-DELAD KONTROLL, 24 V, SVART
640544	SMART 544, LUXUS 2-DELAD KONTROLL, 24 V, SVART

SMART 653 LX-1 SET 240V SVART
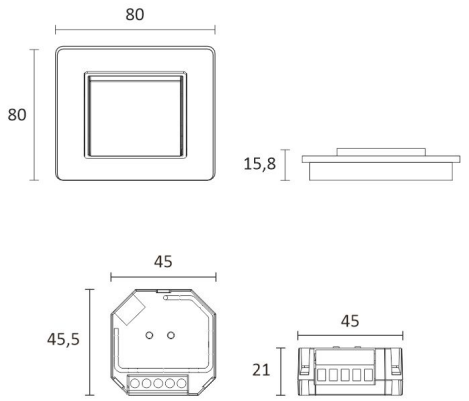
LIMENTE SMART 653 LX-1