KIT-CORNER 2M + SÄÄDIN

3000 K | valkoinen | 1512 lm/m | CRI>85
Tuotekoodi: 96337

Täydellinen välitilasetti

LIMENTE välitilasetti on monipuolinen, lyhennettävissä oleva työ- ja tunnelmavalaisin, jota voidaan käyttää keittiön työskentelyvalaistuksen lisäksi epäsuorana valona kaapin päällä, syvennyksissä, sokkeleissa, katoissa yms. Valo on tyylikkään jatkuva ilman valon katkaisevia liitoskohtia ja yhtenäinen profiili antaa tasaisesti valoa koko alueelle. Keittiön välitilassa profiili sijoitetaan lähelle yläkaapin etureunaa. Välitilasetti sisältää kaikki tarvittavat osat välitilavalaistuksen tekemiseen.

Katso kohdasta asennuskuvat käyttövinkkejä, miten profiili voidaan sijoittaa keittiön välitilaan työskentelyvaloksi, keittiön yläkaapin päälle epäsuoraksi valoksi tai miten sitä voidaan käyttää esimerkiksi katon urassa epäsuorana valona. Välitilasettiä on saatavilla eri pituuksissa 2 m ja 4 m (alu ja valk.) tai 2,15 m ja 4,3 m (musta) sekä sisältäen valonohjauksen ja ilman sitä. Profiilit ovat lyhennettävissä.

Lue lisää kotisivuilta

Himmennys ja valaistuksen ohjaus

Säätämällä valaisimia voit muokata valaistusta ja luoda kotiisi tilanteeseen sopivan valaistuksen. Portaattomalla himmentimellä on helppo luoda tilaan tunnelmaa ja uutta ilmettä. Himmentämällä LIMENTE-valaisimia muutat kodin valaistusta tehokkaasta ja kirkkaasta hämärään ja kodikkaaseen. Halutessasi voit samalla säätimellä säätää kaikkia huoneessa olevia LIMENTE-valaisimia mukaan lukien erilaiset katto-, paneeli- ja välitilavalaisimet. Valaisimet säätyvät tasaisen miellyttävästi muuttaen koko tilan tunnelmaa.

Lue lisää kotisivuilta

Helppo asennus

LIMENTE Välitilavalaisimen asennus on nopea ja helppo suorittaa mukana tulevien asennustarvikkeiden avulla.

Lue lisää kotisivuilta

TOIMITUKSEEN SISÄLTYVÄT TUOTTEET

- alumiiniprofiili 2 m
- diffuusori 2m (suojus)
- kiinnikkeet x 4
- päätykappaleet x 4
- led-nauha 3000 K, 2 m, virransyöttö molemmissa päissä
- 3m syöttöjohdot 2 kpl
- virtalähde 30 W
- langaton himmennin ja säädin

KIT-CORNER 2M + SääDIN

TUOTTEEN PERUSTIEDOT

TUOTEKOODI	96337
VIIVAKOODI	6430022823815
SÄHKÖNUMERO	4143137
ETIM YLEISNIMI JA TUOTESARJA	
ETIM LUOKKA	
ETIM TUOTERYHMÄ	
VALAISIMEN VÄRI	Valkoinen
VALONLÄHDE	LED

TUOTTEEN TEKNISET TIEDOT

TUOTTEEN MITAT MM (P X L X K)	2150.0 x 19.0 x 19.0
ASENNUSTAPA	
VÄRILÄMPÖTILA	3000 K
CRI-ARVO	> 85
ELINIKÄ	36.000h (L80B10), 84.000h (L70B50)
ENERGIALUOKKA	
VALOVIRTA	1512 lm/m
HYÖTYSUHDE	126 lm/W
JÄNNITE	
KOTELOINTILUOKKA	IP44/IP20
LED/M	
OTTOTEHO	24 W
KYTKENTÄJAKSOJEN LUKUMÄÄRÄ	> 50 000
KÄYTTÖLÄMPÖTILA	
VIRRANSYÖTTÖLIITIN	
TAKUU KK	24
LISÄTURVA KK	
ASENNUS- JA KÄYTTÖOHJE	https://www.limente.fi/Images/productpics/instructions/limente_led-ribbon.pdf

KIT-CORNER 2M + SääDIN

LIMENTE SMART 522

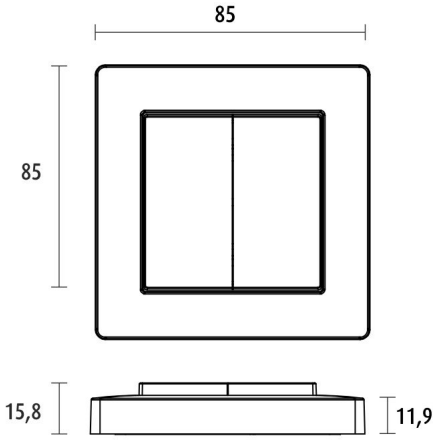

LIMENTE RIBBON COM 20, IP 44

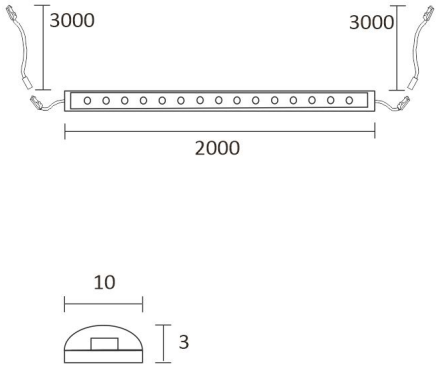

LIMENTE LED-CORNER

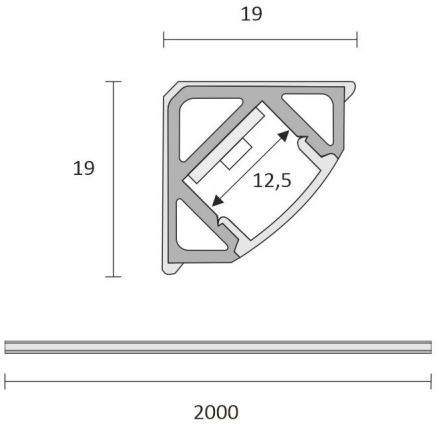
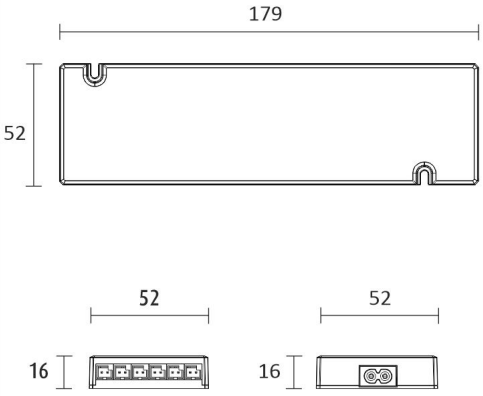
LIMENTE 28030