KIT-RIBBON 2M + VIRTALÄHDE

12 V | 4000K | IP44 | 120 led/m | 1080lm/m | Ra>80
Tuotekoodi: 96220

Monikäyttöinen led-nauha ja virtalähde

Tehokas, lyhennettävissä oleva, työskentely- ja tunnelmavalaisin, jossa ledit ovat lähellä toisiaan (120 led / metri). Nauhaa käytetään keittiön työskentelyvalaistuksen lisäksi epäsuorana valona esimerkiksi peilien takana, sokkeleissa, kalusteissa, katoissa sekä kaikkialla, missä valaisin halutaan hyvin näkymättömäksi. Erityisesti LIMENTE VALAISINLISTAan asennettuna valo on miellyttävän yhtenäistä ja tasaista.

Vakiona käytetään laadukkaita ledejä, joiden värintoistoindeksi on Ra>80, hyötysuhde 86 lm/W, valoteho 1080 lm/m ja värilämpötila 4000 K (pieniä värilämpötilaeroja voi olla tuotantoerittäin). Tämän vakiomallin lisäksi LIMENTE RIBBON on saatavissa LUX-mallina (3000 K ja 4000 K) sekä säädettävänä CCT-mallina (2700 K – 6000 K).

Lue lisää kotisivuilta

Himmennys ja valaistuksen ohjaus

Säätämällä valaisimia voit aina muokata valaistusta ja luoda kotiisi tilanteeseen sopivan valaistuksen. Himmentämällä LIMENTE LED-RIBBONia muutat kodin valaistusta tehokkaasta ja kirkkaasta hämärään ja kodikkaaseen. Halutessasi voit samalla kytkimellä säätää kaikkia huoneessa olevia LIMENTE valaisimia mukaan lukien erilaiset katto-, paneeli- ja välitilavalaisimet. Valaisimet säätyvät tasaisen miellyttävästi ja yhtäaikaisesti muuttaen kerralla koko tilan tunnelmaa.

Lue lisää kotisivuilta

Asennus

LIMENTE RIBBON nauhan asennus on nopea ja helppo suorittaa.

Lue lisää kotisivuilta

TOIMITUKSEEN SISÄLTYVÄT TUOTTEET

- led-nauha 2m
- virtalähde 30W
- -himmennin
- -säädin

KIT-RIBBON 2M + VIRTALäHDE

TUOTTEEN PERUSTIEDOT

TUOTEKOODI	96220
VIIVAKOODI	6438400003231
SÄHKÖNUMERO	
ETIM YLEISNIMI JA TUOTESARJA	
ETIM LUOKKA	
ETIM TUOTERYHMÄ	
VALAISIMEN VÄRI	Valkoinen
VALONLÄHDE	

TUOTTEEN TEKNISET TIEDOT

TUOTTEEN MITAT MM (P X L X K)	2000.0 x 10.0 x 3.0
ASENNUSTAPA	Pinta-asennus
VÄRILÄMPÖTILA	
CRI-ARVO	
ELINIKÄ	
ENERGIALUOKKA	
VALOVIRTA	2160 lm
HYÖTYSUHDE	
JÄNNITE	12 V DC
KOTELOINTILUOKKA	IP44
LED/M	
OTTOTEHO	28 W
KYTKENTÄJAKSOJEN LUKUMÄÄRÄ	
KÄYTTÖLÄMPÖTILA	
VIRRANSYÖTTÖLIITIN	
TAKUU KK	24
LISÄTURVA KK	
ASENNUS- JA KÄYTTÖOHJE	https://www.limente.fi/Images/productpics/instructions/limente_led-ribbon.pdf

KIT-RIBBON 2M + VIRTALäHDE
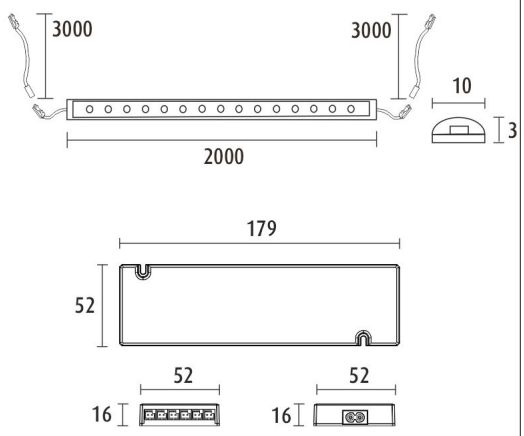
LIMENTE LED-RIBBON + DRIVER (96220)