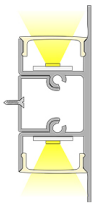

DUO LUX

2m | 3000 K | valkoinen | 2 x 1700 lm/m | 192 led/m | CRI>90
Tuotekoodi: 68940

Kahteen suuntaan valaiseva seinävalaisin

LIMENTE DUO IP44 LUX kuuluu LIMENTE LUX- mallistoon, jossa tuotteen elinikä ja valaisimen tekniset ominaisuudet, kuten värintoisto, ovat mahdollisimman hyvät. DUO on minimalistinen ja selkeälinjainen, seinälle asennettava ylös- ja alaspäin valaiseva profiilivalaisin, joka on saatavilla mustana ja valkoisena. Valaisinta voi käyttää niin kodeissa kuin julkisissa tiloissa katseenvangitsijana, tunnelmavalona tai lukuvalona sängyn tai sohvan yläpuolella.

Haluttaessa ylä- ja alavaloa voidaan ohjata erikseen. DUO:lla on mahdollista toteuttaa kauniita ja tyylikkäitä epäsuoria valaistuksia kodin eri tiloihin, myös kylpyhuoneeseen IP44-luokan koteloinnin ansiosta. Valaisinprofiilia voidaan lyhentää haluttuun mittaan 3,3 cm välein, mikä mahdollistaa yksilölliset ratkaisut. DUO on pinta-asenteinen valaisin, jolloin suunnittelun yhteydessä tulee ainoastaan huomioida virransyöttöjohdon tuonti valaisimelle. Alumiiniprofiilin pituus on aina 2 m ja se on lyhennettävissä.

Lue lisää kotisivuilta

Himmennys ja valaistuksen ohjaus

Säätämällä valaisimia voit muokata valaistusta ja luoda kotiisi tilanteeseen sopivan valaistuksen. Portaattomalla himmentimellä on helppo luoda tilaan tunnelmaa ja uutta ilmettä. Himmentämällä LIMENTE-valaisimia muutat kodin valaistusta tehokkaasta ja kirkkaasta hämärään ja kodikkaaseen. Halutessasi voit samalla säätimellä säätää kaikkia huoneessa olevia LIMENTE-valaisimia mukaan lukien erilaiset katto-, paneeli- ja välitilavalaisimet. Valaisimet säätyvät tasaisen miellyttävästi muuttaen koko tilan tunnelmaa.

Lue lisää kotisivuilta

Helppo asennus

LIMENTE DUO LUX -valaisimen asennus on nopea ja helppo suorittaa mukana tulevien asennustarvikkeiden avulla.

Lue lisää kotisivuilta

TOIMITUKSEEN SISÄLTYVÄT TUOTTEET

- alumiiniprofiili 2 m
- päätykappaleet x 4
- kiinnikkeet x 6
- led-nauha 2 m, jossa virransyöttö molemmissa päissä
- 3m syöttöjohdot 2 kpl

DUO 20 LUX 3K VAL PROFIILIVALO

TUOTTEEN PERUSTIEDOT

TUOTEKOODI	68940
VIIVAKOODI	6438400001008
SÄHKÖNUMERO	4129671
ETIM YLEISNIMI JA TUOTESARJA	Valoprofiili/-nauha
ETIM LUOKKA	Valoprofiili/-nauha EC002706
ETIM TUOTERYHMÄ	41 Sisävalaisimet
VALAISIMEN VÄRI	Valkoinen
VALONLÄHDE	LED

TUOTTEEN TEKNISET TIEDOT

TUOTTEEN MITAT MM (P X L X K)	2000.0 x 48.5 x 17.8
ASENNUSTAPA	Pinta-asennus
VÄRILÄMPÖTILA	3000 K
CRI-ARVO	> 90
ELINIKÄ	
ENERGIALUOKKA	
VALOVIRTA	2 x 1700 lm/m
HYÖTYSUHDE	130/135 lm/W
JÄNNITE	24 V DC
KOTELOINTILUOKKA	IP44
LED/M	
OTTOTEHO	2 x 28W
KYTKENTÄJAKSOJEN LUKUMÄÄRÄ	> 50 000
KÄYTTÖLÄMPÖTILA	-20°C~50°C
VIRRANSYÖTTÖLIITIN	
TAKUU KK	24
LISÄTURVA KK	36
ASENNUS- JA KÄYTTÖOHJE	https://www.limente.fi/Images/productpics/instructions/limente_led-duo.pdf

DUO 20 LUX 3K VAL PROFIILIVALO

SUOSITELLUT LISÄVARUSTEET

TUOTEKOODI	TUOTE
LED28030	LIMENTE VIRTALÄHDE, VALKOINEN, 24 V, 30W, INTEGROIDUT LIITTIMET
LED28060	LIMENTE VIRTALÄHDE, VALKOINEN, 24 V, 60W, INTEGROIDUT LIITTIMET
LED28100	LIMENTE VIRTALÄHDE, VALKOINEN, 24 V, 100W, INTEGROIDUT LIITTIMET
640551	SMART 551, LUXUS VALONOHJAUSSETTI, 24 V, VALKOINEN
640552	SMART 552, LUXUS VALONOHJAUSSETTI, 24 V, VALKOINEN
640554	SMART 554, LUXUS VALONOHJAUSSETTI, 24 V, MUSTA
640556	SMART 556, GREENLINE VALONOHJAUSSETTI, 24 V, VALKOINEN
640557	SMART 557, GREENLINE VALONOHJAUSSETTI, 24 V, VALKOINEN
640425	SMART 425, LANGATON VALONOHJAUS
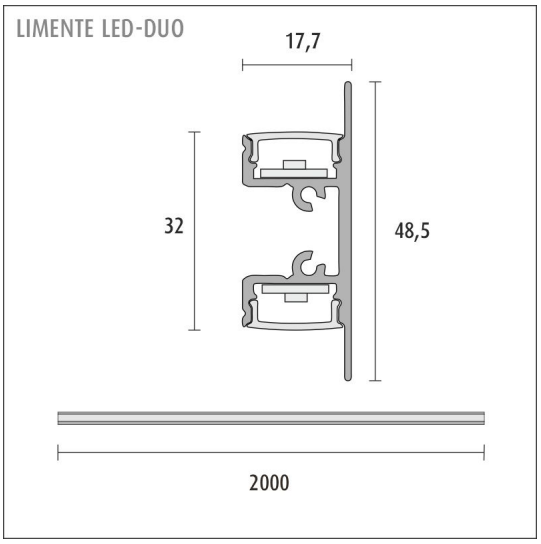
DUO 20 LUX 3K VAL PROFIILIVALO