LUXOR CCT LUX

2700 - 6000 K | IP44 | musta | 1500 lm/m | CRI>90
Tuotekoodi: 68850

Valoa suuntaava kulmaprofiili värilämpötilansäädöllä

LIMENTE LUXOR IP44 CCT kuuluu LIMENTE CCT -mallistoon, jossa himmentämisen lisäksi myös valon värilämpötilaa voidaan säätää. Värilämpötilan säädön ansiosta voit helposti muuttaa huoneen tunnelmaa tilanteeseen sopivaksi. LUXOR IP44 CCT on lyhennettävissä oleva työ- ja tunnelmavalaisin, jota voi käyttää kaikenlaisissa tiloissa, joissa valoprofiili voidaan sijoittaa nurkkaan. Valo on tyylikkään jatkuva ilman valon katkaisevia liitoskohtia ja yhtenäinen profiili antaa tasaisesti valoa koko alueelle.

Katso kohdasta "Asennuskuvat" käyttövinkkejä, miten LUXOR voidaan sijoittaa keittiön välitilaan työskentelyvaloksi. LIMENTE LUXOR -valaisimet ovat saatavilla kolmessa upeassa värissä (alumiini, musta ja valkoinen), useassa eri pituudessa (2–6 m) sekä kolmessa värilämpötilassa (3000K, 4000K ja 2700K–6000K). Alumiiniprofiilin pituus on 2 m ja se on lyhennettävissä.

Lue lisää kotisivuilta

Himmennys ja valaistuksen ohjaus

Säätämällä valaisimia voit muokata valaistusta ja luoda kotiisi tilanteeseen sopivan valaistuksen. Himmentämällä ja säätämällä värilämpötilaa muutat kodin valaistusta tehokkaasta ja kirkkaasta hämärään ja lämpimän kodikkaaseen. Halutessasi voit samalla säätimellä säätää kaikkia huoneessa olevia LIMENTE CCT -valaisimia. Valaisimet säätyvät tasaisen miellyttävästi ja yhtäaikaisesti muuttaen kerralla koko tilan tunnelmaa.

Lue lisää kotisivuilta

Helppo asennus

LIMENTE LUXOR CCT -valaisimen asennus on nopea ja helppo suorittaa mukana tulevien asennustarvikkeiden avulla.

Lue lisää kotisivuilta

TOIMITUKSEEN SISÄLTYVÄT TUOTTEET

- musta alumiiniprofiili 2 m x 2
- päätykappaleet x 8
- kiinnikkeet x 12
- led-nauha 4 m, jossa 1,5 m virransyöttöjohto molemmissa päissä
- 1,5 m syöttöjohdot 2 kpl

LUXOR 40 CCT LUX MU PROFIILIVALO

TUOTTEEN PERUSTIEDOT

TUOTEKOODI	68850
VIIVAKOODI	6438400004009
SÄHKÖNUMERO	4139856
ETIM YLEISNIMI JA TUOTESARJA	Valoprofiili/-nauha
ETIM LUOKKA	Valoprofiili/-nauha EC002706
ETIM TUOTERYHMÄ	41 Sisävalaisimet
VALAISIMEN VÄRI	Musta
VALONLÄHDE	LED

TUOTTEEN TEKNISET TIEDOT

TUOTTEEN MITAT MM (P X L X K)	2000.0 x 23.0 x 17.4
ASENNUSTAPA	Pinta-asennus
VÄRILÄMPÖTILA	2700 - 6000 K
CRI-ARVO	> 90
ELINIKÄ	
ENERGIALUOKKA	
VALOVIRTA	1500 lm/m
HYÖTYSUHDE	105 lm/W
JÄNNITE	24 V DC
KOTELOINTILUOKKA	IP44
LED/M	196
OTTOTEHO	58 W
KYTKENTÄJAKSOJEN LUKUMÄÄRÄ	> 50 000
KÄYTTÖLÄMPÖTILA	-20°C~50°C
VIRRANSYÖTTÖLIITIN	
TAKUU KK	24
LISÄTURVA KK	12
ASENNUS- JA KÄYTTÖOHJE	https://www.limente.fi/Images/productpics/instructions/limente_led-luxor.pdf

LUXOR 40 CCT LUX MU PROFIILIVALO

SUOSITELLUT LISÄVARUSTEET

TUOTEKOODI	TUOTE
LED28030	LIMENTE VIRTALÄHDE, VALKOINEN, 24 V, 30W, INTEGROIDUT LIITTIMET
LED28060	LIMENTE VIRTALÄHDE, VALKOINEN, 24 V, 60W, INTEGROIDUT LIITTIMET
LED28100	LIMENTE VIRTALÄHDE, VALKOINEN, 24 V, 100W, INTEGROIDUT LIITTIMET
640560	SMART 560, CCT HIMMENNIN, CCT 24 V
640561	SMART 561, LUXUS CCT-SÄÄDIN, 24 V, VALKOINEN
640562	SMART 562, GREENLINE CCT-SÄÄDIN, 24 V, VALKOINEN
640563	SMART 563, LUXUS CCT-SÄÄDIN, 24 V, MUSTA

LUXOR 40 CCT LUX MU PROFIILIVALO

LIMENTE LED-LUXOR

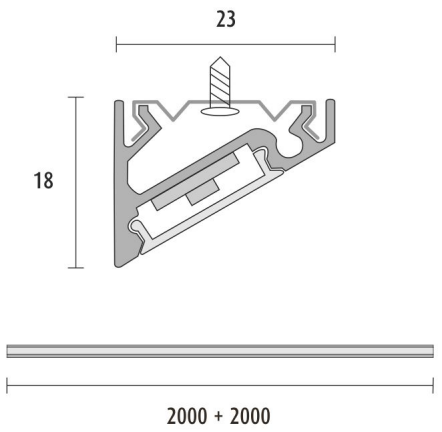

LUXOR 40 CCT LUX MU PROFIILIVALO

Luxor + Smart 512

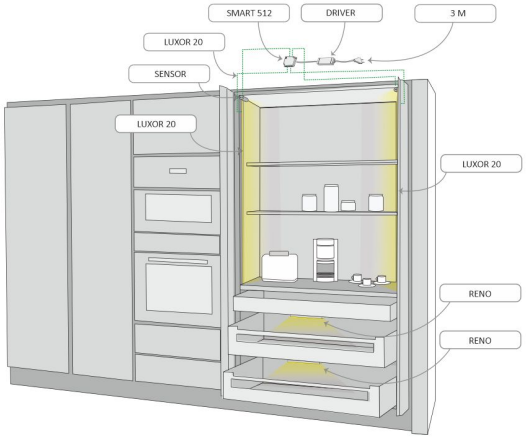

Luxor

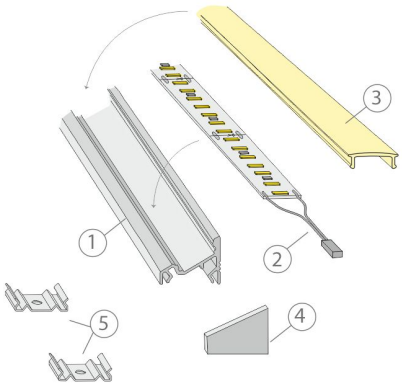
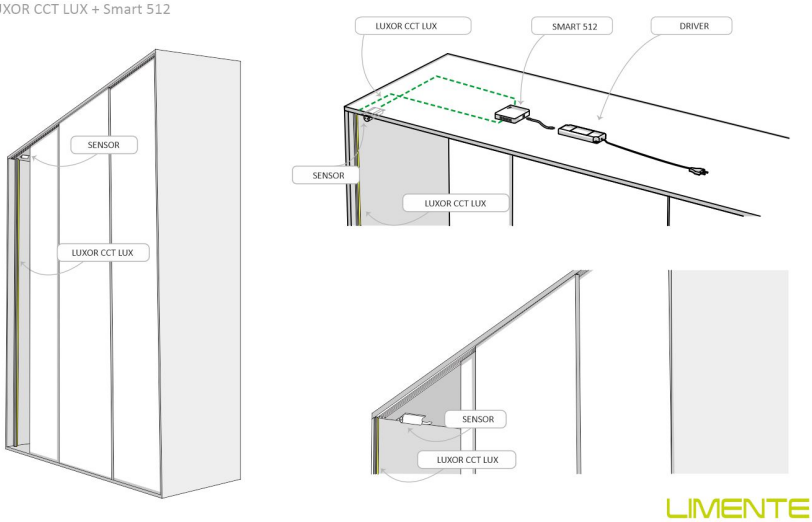
LUXOR CCT LUX + Smart 512