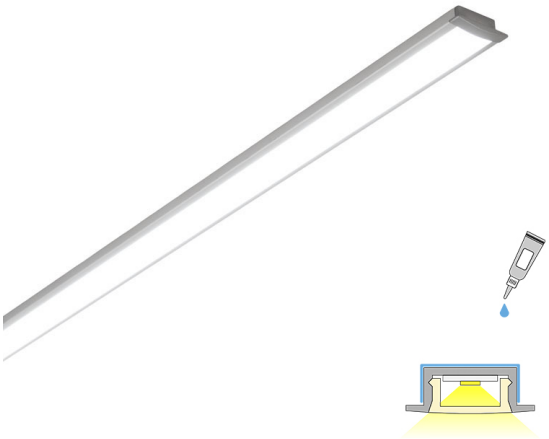

INSER 20 CCT LUX

2m | 2700 - 6000 K | alumiini | IP44 | 1500 lm/m | CRI>90
Tuotekoodi: 682372

Huomaamaton upotettava led-profiili värilämpötilansäädöllä

LIMENTE INSER IP44 CCT on kalusteisiin upotettavaksi suunniteltu alumiinin värinen profiilivalaisin. Profiili upotetaan kalusteen tasoon ja näkyviin jää ainoastaan tyylikäs ja kapea profiilin reuna. Käyttökohteina ovat niin keittiön välitilat kuin kaikki erilaiset hyllyt ja tasot, joihin halutaan työskentelyvaloa. Vastaavasti epäsuorana valona profiilia voi käyttää pöytätasojen alapuolella, sokkeleissa tai hyllyjen/kaappien päällä. INSER on ainoastaan 8,5 mm syvä, mikä mahdollistaa sen asentamisen lähes kaikenlaisiin levyihin. Alumiiniprofiilin pituus on aina 2 m ja se on lyhennettävissä.

LIMENTE INSER:n vakiopituudet ovat 2 ja 4 m ja nauhan voi lyhentää haluttuun mittaan noin 6,6 cm välein, mikä mahdollistaa erilaiset, yksilölliset ratkaisut. Valaisimessa käytetään laadukkaita ledejä, joiden värintoistoindeksi on Ra>90, hyötysuhde 105 lm/W, valoteho 683 - 1505 lm/m ja värilämpötila noin 2700K-6000K. Valaisimessa on profiilin lisäksi mattapintainen suojus (diffuusori), joka tekee valosta pisteetöntä ja samalla muuttaa valoa hieman lämpimämmän sävyiseksi. Kaikki valaistusarvot on annettu nauhalle ilman suojusta.

Lue lisää kotisivuilta

Himmennys ja valaistuksen ohjaus

Säätämällä valaisimia voit muokata valaistusta ja luoda kotiisi tilanteeseen sopivan valaistuksen. Portaattomalla himmentimellä on helppo luoda tilaan tunnelmaa ja uutta ilmettä. Himmentämällä LIMENTE-valaisimia muutat kodin valaistusta tehokkaasta ja kirkkaasta hämärään ja kodikkaaseen. Halutessasi voit samalla säätimellä säätää kaikkia huoneessa olevia LIMENTE-valaisimia, mukaan lukien erilaiset katto-, paneeli- ja välitilavalaisimet. Valaisimet säätyvät tasaisen miellyttävästi muuttaen koko tilan tunnelmaa.

Lue lisää kotisivuilta

Helppo asennus

LIMENTE INSER -valaisimen asennus on nopea ja helppo suorittaa.

Lue lisää kotisivuilta

TOIMITUKSEEN SISÄLTYVÄT TUOTTEET

- alumiiniprofiili 2 m
- päätykappaleet x 4
- led-nauha 2 m, jossa 1,5m virransyöttöjohto molemmissa päissä
- 1,5m syöttöjohdot 2 kpl

INSER 20 CCT LUX AL PROFIILIVALO

TUOTTEEN PERUSTIEDOT

TUOTEKOODI	682372
VIIVAKOODI	6438400002166
SÄHKÖNUMERO	4129744
ETIM YLEISNIMI JA TUOTESARJA	Valoprofiili/-nauha
ETIM LUOKKA	Valoprofiili/-nauha EC002706
ETIM TUOTERYHMÄ	41 Sisävalaisimet
VALAISIMEN VÄRI	Alulook
VALONLÄHDE	LED

TUOTTEEN TEKNISET TIEDOT

TUOTTEEN MITAT MM (P X L X K)	2000.0 x 23.5 x 8.5
ASENNUSTAPA	Uppoasennus
VÄRILÄMPÖTILA	2700 - 6000 K
CRI-ARVO	> 90
ELINIKÄ	
ENERGIALUOKKA	
VALOVIRTA	1500 lm/m
HYÖTYSUHDE	
JÄNNITE	24 V DC
KOTELOINTILUOKKA	IP44
LED/M	180
OTTOTEHO	29 W
KYTKENTÄJAKSOJEN LUKUMÄÄRÄ	> 50 000
KÄYTTÖLÄMPÖTILA	-20°C~50°C
VIRRANSYÖTTÖLIITIN	
TAKUU KK	24
LISÄTURVA KK	12
ASENNUS- JA KÄYTTÖOHJE	https://www.limente.fi/Images/productpics/instructions/limente_led-inser.pdf

INSER 20 CCT LUX AL PROFIILIVALO

SUOSITELLUT LISÄVARUSTEET

TUOTEKOODI	TUOTE
LED28030	LIMENTE VIRTALÄHDE, VALKOINEN, 24 V, 30W, INTEGROIDUT LIITTIMET
LED28060	LIMENTE VIRTALÄHDE, VALKOINEN, 24 V, 60W, INTEGROIDUT LIITTIMET
LED28100	LIMENTE VIRTALÄHDE, VALKOINEN, 24 V, 100W, INTEGROIDUT LIITTIMET
640560	SMART 560, CCT HIMMENNIN, CCT 24 V
640561	SMART 561, LUXUS CCT-SÄÄDIN, 24 V, VALKOINEN
640562	SMART 562, GREENLINE CCT-SÄÄDIN, 24 V, VALKOINEN
640563	SMART 563, LUXUS CCT-SÄÄDIN, 24 V, MUSTA
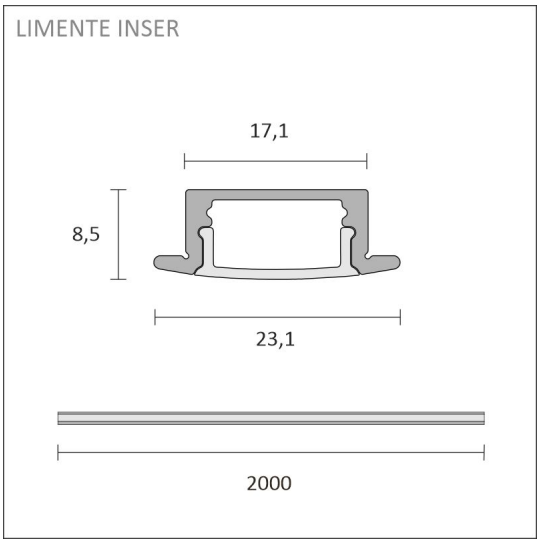
INSER 20 CCT LUX AL PROFIILIVALO