LENOX

ruostumaton teräs | 280lm | CRI>90
Tuotekoodi: 65231S3

Moderni pisteetön led-kalustevalaisin

LIMENTE LENOX on kaunis ja perinteinen valaisin, joka on muotoilultaan moderni ja selkeälinjainen. Laajalle leviävä miellyttävä pisteetön ja tasainen valo sopii välitilaan, vitriineihin ja hyllyihin. Harjattu ruostumattomasta teräksestä valmistettu runko tekee LENOX:sta ajattoman modernin valinnan. LIMENTE LENOX voidaan asentaa joko pintaan tai upottaa. Laadukas metallirunkoinen valaisin on saatavissa mattavalkoisena, mattamustana, ruostumattoman teräksen ja kullan/messingin värisenä.

Kaikissa LIMENTE LENOX-sarjan valaisimissa käytetään uutta tasaisen valon ja värilämpötilan tuottavaa tekniikkaa, mikä on sekä silmille miellyttävää että tuottaa optimaalisen valon. Erinomaisen valotehon ansiosta voit sijoittaa valaisimet jopa 60 – 80 cm välein, mikä mahdollistaa valaisimien sijoittamisen liesituulettimen molemmin puolin niin että myös liesitasolla on hyvä valaistus.

Himmennys ja valaistuksen ohjaus

Säätämällä valaisimia voit aina muokata valaistusta ja luoda kotiisi tilanteeseen sopivan valaistuksen. Himmentämällä LIMENTE LENOX:ia muutat kodin valaistusta tehokkaasta ja kirkkaasta hämärään ja kodikkaaseen. Halutessasi voit samalla kytkimellä säätää kaikkia huoneessa olevia LIMENTE valaisimia mukaan lukien erilaiset katto-, paneeli- ja välitilavalaisimet. Valaisimet säätyvät tasaisen miellyttävästi ja yhtäaikaisesti muuttaen kerralla koko tilan tunnelmaa.

Lue lisää kotisivuilta

Helppo asennus

LIMENTE LENOX -valaisimen asennus on nopea ja helppo suorittaa. LENOX voidaan asentaa joko upotettuna tai suoraan pintaan asennettuna. Uppoasennuksessa valaisinta varten porataan reikä kaapin tai hyllyn pohjaan, jonka sisään valaisin painetaan. Kiinnittyminen tapahtuu valaisimessa olevien jousien avulla. Pinta-asennusta varten tuotteen mukana tulee erillinen asennusrengas, joka kiinnitetään ruuveilla kalusteen pohjaan kiinni. Valaisin painetaan pinta-asennusrenkaan sisään ja se lukittuu siihen jousien avulla.

Lue lisää kotisivuilta

TOIMITUKSEEN SISÄLTYVÄT TUOTTEET

- 3 x kalustevalaisin
- 3 x 3m johto uros TOP-liittimellä
- 3 x asennusrengas
- ruuvit
- virtalähde
- plastic free-pakkaus

LENOX 3X4W RST KALUSTEVALAISIN

TUOTTEEN PERUSTIEDOT

TUOTEKOODI	65231S3
VIIVAKOODI	6438400004221
SÄHKÖNUMERO	4139876
ETIM YLEISNIMI JA TUOTESARJA	Kalustevalaisin
ETIM LUOKKA	Alasvalo EC001744
ETIM TUOTERYHMÄ	41 Sisävalaisimet
VALAISIMEN VÄRI	Rst
VALONLÄHDE	LED

TUOTTEEN TEKNISET TIEDOT

TUOTTEEN MITAT MM (P X L X K)	64.0 x 64.0 x 15.5
ASENNUSTAPA	Pinta/uppoasennus
VÄRILÄMPÖTILA	4000 K
CRI-ARVO	> 90
ELINIKÄ	
ENERGIALUOKKA	
VALOVIRTA	3 x 280 lm
HYÖTYSUHDE	75 lm/W
JÄNNITE	24 V DC
KOTELOINTILUOKKA	IP44/IP20
LED/M	
OTTOTEHO	3 x 4 W
KYTKENTÄJAKSOJEN LUKUMÄÄRÄ	> 50 000
KÄYTTÖLÄMPÖTILA	-20°C~50°C
VIRRANSYÖTTÖLIITIN	
TAKUU KK	24
LISÄTURVA KK	36
ASENNUS- JA KÄYTTÖOHJE	https://www.limente.fi/Images/productpics/instructions/limente_led-lenox.pdf

LENOX 3X4W RST KALUSTEVALAISIN

SUOSITELLUT LISÄVARUSTEET

TUOTEKOODI	TUOTE
640532	SMART 532, CLASSIC VALONOHJAUSSETTI, 24 V, VALKOINEN
640551	SMART 551, LUXUS VALONOHJAUSSETTI, 24 V, VALKOINEN
640552	SMART 552, LUXUS VALONOHJAUSSETTI, 24 V, VALKOINEN
640554	SMART 554, LUXUS VALONOHJAUSSETTI, 24 V, MUSTA
640556	SMART 556, GREENLINE VALONOHJAUSSETTI, 24 V, VALKOINEN
640557	SMART 557, GREENLINE VALONOHJAUSSETTI, 24 V, VALKOINEN
640425	SMART 425, LANGATON VALONOHJAUS

LENOX 3X4W RST KALUSTEVALAISIN

LIMENTE LENOX

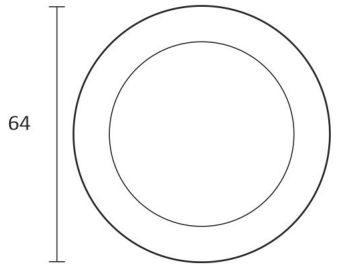

LIMENTE LENOX

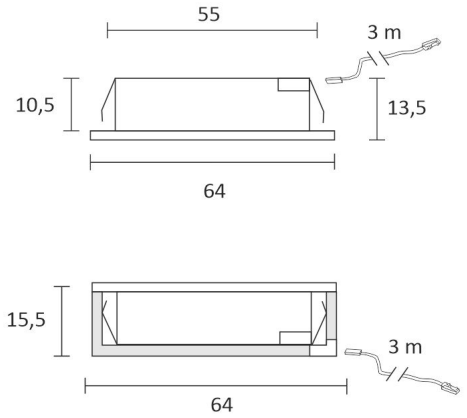

LIMENTE LENOX

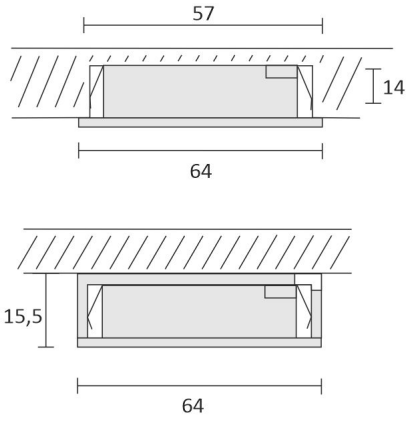
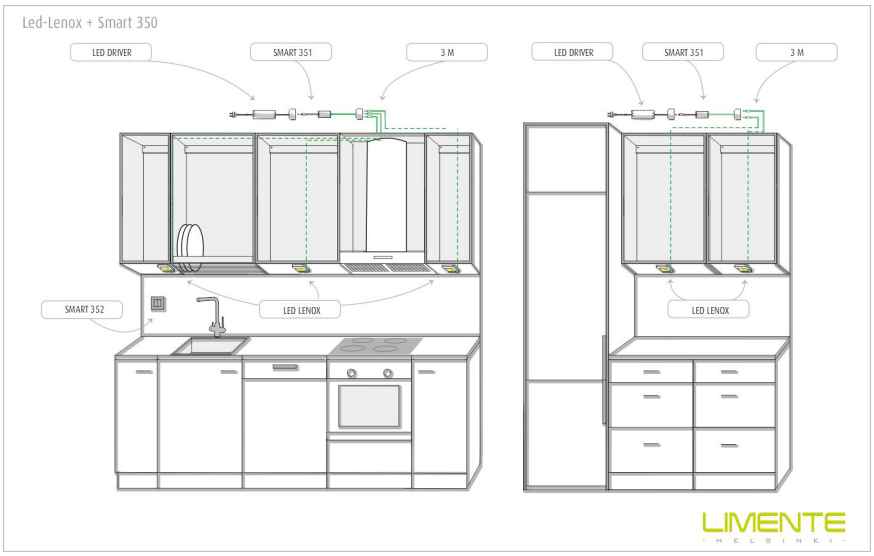
LENOX 3X4W RST KALUSTEVALAISIN