DRI 12-DALI

valk. himmennettävä | 12 W | 1100 lm | CRI>90
Tuotekoodi: 62741

Tehokas ja matala paneelivalaisin

Matala ja huomaamaton, kattoon upotettava LIMENTE-paneelivalaisin antaa tasaisen ja pisteettömän valon. Matalan asennuskorkeutensa ansiosta upotettava valaisin voidaan asentaa lähes kaikkialle alakattoihin. Asennustilan korkeudessa on huomioitava valaisimen korkeuden lisäksi virtalähteen vaatima tila (katso mittakuva). Valaisimen IP44-kotelointiluokan (alaspäin) ansiosta LIMENTE DRI -valaisin sopii käytettäväksi myös kosteissa tiloissa.

LIMENTE-paneelivalaisimissa on sama värilämpötila kuin muissa LIMENTE-valaisimissa, minkä ansiosta nauhat sekä katto- ja kalustevalaisimet luovat yhtenäisen ja miellyttävän valaistuskokonaisuuden. LIMENTE-paneelivalaisimissa käytetään mahdollisimman laadukkaita komponentteja ja myönnämme niille tavallista pidemmän tuoteturvan.

Himmennys ja valaistuksen ohjaus

LIMENTE DRI DALI-valaisin sisältää DALI-ohjattavan virtalähteen, joten se sopii käytettäväksi DALI-ohjaimen kanssa.

Helppo asennus

LIMENTE DRI -paneelivalaisimet ovat helppoja ja nopeita asentaa. Valaisin upotetaan kattoon ja jokainen valaisin sisältää pikaliittimen virransyöttöä (ketjutettava liitin) varten.

Lue lisää kotisivuilta

TOIMITUKSEEN SISÄLTYVÄT TUOTTEET

- paneelivalaisin, jossa virransyöttöjohto urosliittimellä
- DALI ohjattava virtälähde naarasliittimellä
- kytkentärasia

DRI-12DALI VAL PANEELIVALAISIN

TUOTTEEN PERUSTIEDOT

TUOTEKOODI	62741
VIIVAKOODI	6438400003729
SÄHKÖNUMERO	4139828
ETIM YLEISNIMI JA TUOTESARJA	Alasvalo
ETIM LUOKKA	Alasvalo EC001744
ETIM TUOTERYHMÄ	41 Sisävalaisimet
VALAISIMEN VÄRI	Valkoinen
VALONLÄHDE	LED

TUOTTEEN TEKNISET TIEDOT

TUOTTEEN MITAT MM (P X L X K)	168.0 x 168.0 x 20.0
ASENNUSTAPA	Uppoasennus
VÄRILÄMPÖTILA	4000 K
CRI-ARVO	> 90
ELINIKÄ	40.000h (L80B10)
ENERGIALUOKKA	
VALOVIRTA	1100 lm
HYÖTYSUHDE	89 lm/W
JÄNNITE	240 V
KOTELOINTILUOKKA	IP44
LED/M	
OTTOTEHO	12 W
KYTKENTÄJAKSOJEN LUKUMÄÄRÄ	> 50 000
KÄYTTÖLÄMPÖTILA	-20°C~50°C
VIRRANSYÖTTÖLIITIN	
TAKUU KK	24
LISÄTURVA KK	12
ASENNUS- JA KÄYTTÖOHJE	https://www.limente.fi/Images/productpics/instructions/limente_led-dr.pdf

DRI-12DALI VAL PANEELIVALAISIN

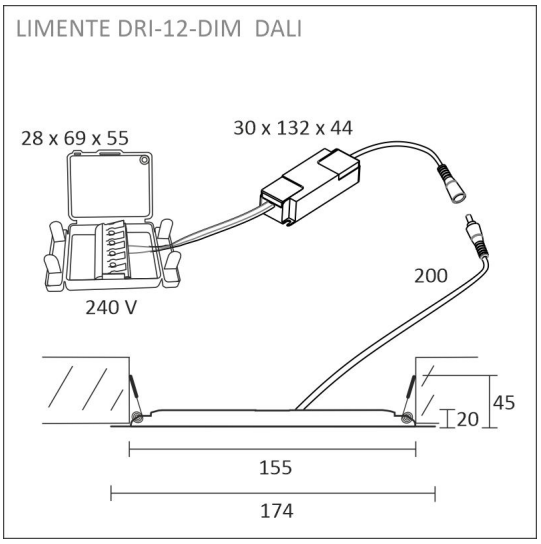
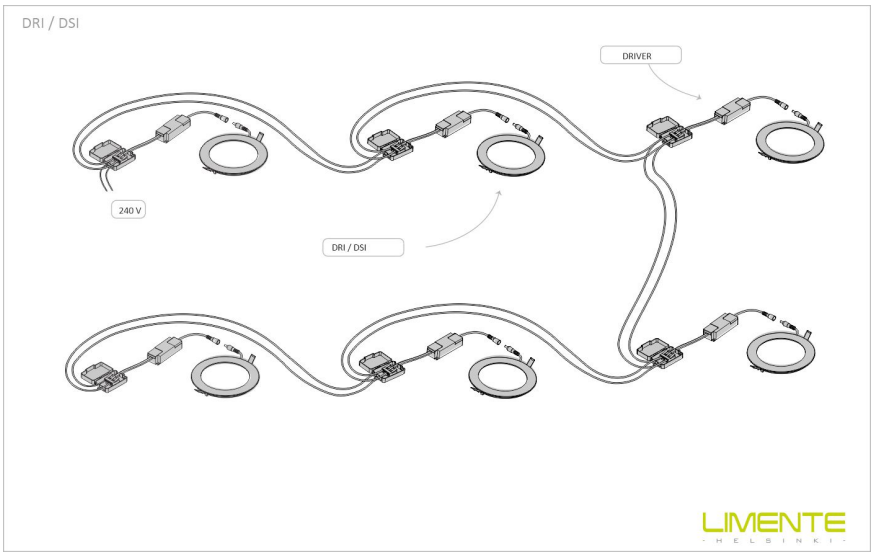
DRI-12DALI VAL PANEELIVALAISIN