LAPETEK FLEX 60-PLASMA

60 cm integrerad rostfritt stål

Artikelnummer 57028

Produktbeskrivning

En trendigt diskret och stilren spiskåpa avsedd för inbyggnad i skåp. Lapetek plasmafiltret avlägsnar inte bara effektivt lukter och ångor som uppstår vid matlagning, utan även upp till 99 % av bakterierna, mikroorganismerna, partiklarna, pollenet, etc. som finns i luften tas bort. Lapetek Plasmafilter, som fungerar utan kemikalier, är marknadens effektivaste sätt att rena luften i ditt kök.

Specifikationer

- Ventilationssystem: Egen motor
- Köksfläkt bredd: för 60 cm skåp
- Köksfläkt färg: Rostfritt stål
- Strömanslutning: Eluttag 10 A

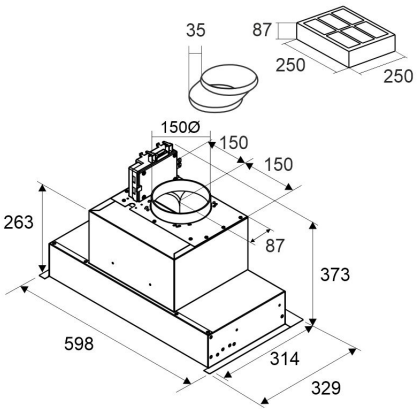

Leveransinnehåll

- FLEX 60-PLASMA spisfläkt
- fjärrkontroll

Nedladdningar

- Skötsel- och underhållsinstruktioner
- Köksfläktens installations- och bruksanvisning

Rekommenderade tillbehör