LAPETEK LUNA-X 500-IFA +

Artikelnummer 1442K2

Produktbeskrivning

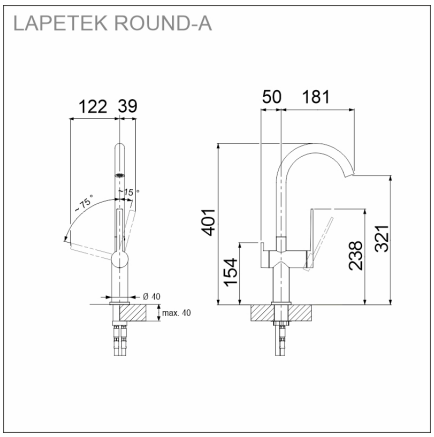

Specifikationer

- Bänkskåp minimibredd: 60 cm
- Altaan kiinnitystapa: Uppifrån monterad
- Bottenventil: 3,5'' skräpsikt ingen fjärrstyrning
- Djup på huvudhon: 190 mm

Leveransinnehåll

Nedladdningar

- Hanan asennus- ja käyttöohje
- Bruksanvisning
- Prevex Smartloc asennusohje
- Huolto- ja hoito-ohje
- Material information
- Infällnings mått
- Vaatimustenmukaisuusvakuutus

Rekommenderade tillbehör

Sköljskål
Läs mera >>

Skärbräda
Läs mera >>

Sköljskål
Läs mera >>

Luna-X 500-
Läs mera >>

LAPETEK VENTO
Läs mera >>