BLANCO ETAGON 700-U +
LAPETEK LINA-A anthrazit

Artikelnummer 110109K1

Produktbeskrivning

Specifikationer

- Bänkskåp minimibredd: 80 cm
- Altaan kiinnitystapa: Botten monterad
- Bottenventil: 3,5" skräpsikt InFino ingen fjärrstyrning
- Djup på huvudhon: 200 mm

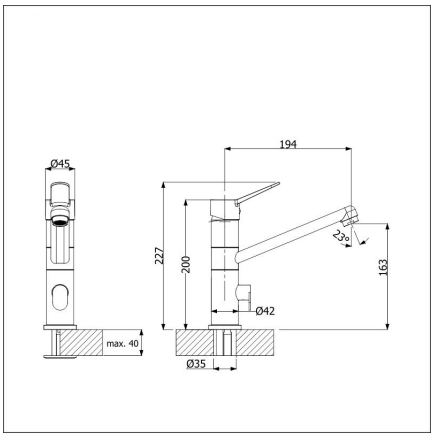

Leveransinnehåll

Nedladdningar

- Monteringsinstruktioner
- Prevex Smartloc asennusohje
- Bruksanvisning
- Huolto- ja hoito-ohje
- Material information
- Köksblandarens bruksanvisning
- Infällnings mått
- Försäkran om överensstämmelse

Rekommenderade tillbehör

Etagon 700-U + Lina-
Läs mera >>

Skärbräda
Läs mera >>

Sköljskål
Läs mera >>

Sköljskål
Läs mera >>

Skärbräda
Läs mera >>