LAPETEK APOLLO-V X2

(EC) saarekemalli ruostumaton teräs

Tuotekoodi 590ECX2

Tuotekuvaus

Ajattoman elegantti, laadukas ja helppokäyttöinen liesituuletin huippuimuria ohjaavana versiona. Kiinnitetään aina kattoon, voidaan asentaa seinään viereen tai saarekkeen päälle. Helppokäyttöinen Soft Touch -näppäimistö, tehokkaat LED-valot ja helposti puhdistettavat rasvasuodattimet. Säädettävä ajastintoiminto takaa viimeistenkin käryjen poistumisen huonetilasta. Imutehon ratkaisee pääsääntöisesti huippuimurin teho, hormien halkaisija ja suoruus sekä korvausilman saanti. Käytetään suoraan keittiössä syntyneiden käryjen poistoon, ei huoneiston ilmanvaihtoon ja...

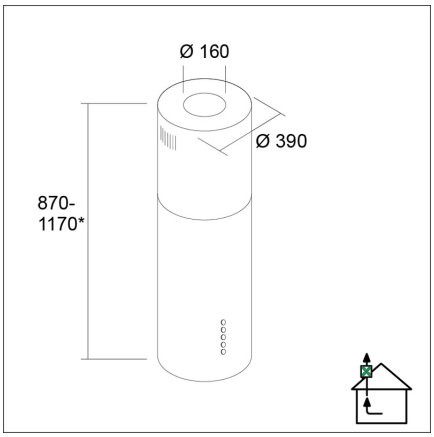

Tekniset tiedot

- Ilmanvaihtojärjestelmä: X2-EC - poisto useista tiloista
- Jatkohormin kanssa: -
- Kuvun leveys: 35 - 55 cm
- Kuvun väri: Ruostumaton teräs
- Sopii huonekorkeuteen: 232 - 282 cm
- Sähköliitäntä: Pistorasia 10 A

Toimitussisältö

- liesikupu
- EC-huippuimuriohjain
- teleskooppihormi
- tehostusläppä

Ladattava aineisto

- Kuvun asennus- ja käyttöohje
- Huolto-ohje

Suositeltavat lisätarvikkeet

Kondenssiveden

Lue lisää >>

Paine-ero kytkin

Lue lisää >>