LAPETEK TREKK X3 50

50 cm kalustemalli musta/rst-etulista

Tuotekoodi 587X3

Tuotekuvaus

Hillityn huomaamaton, huippuimuria ohjaava kalusteisiin asennettava liesikupu, josta ainoastaan tyylikäs lippa jää näkyviin. Liesituuletin käynnistyy ulosvedettävän, teleskooppisen höyrylipan avulla. Liesituulettimen valot syttyvät on/off-kytkimestä. Imutehon ratkaisee pääsääntöisesti huippuimurin teho, hormien halkaisija ja suoruus sekä korvausilman saanti. Käytetään suoraan keittiössä syntyneiden käryjen poistoon, ei huoneiston ilmanvaihtoon ja sen ohjaukseen.

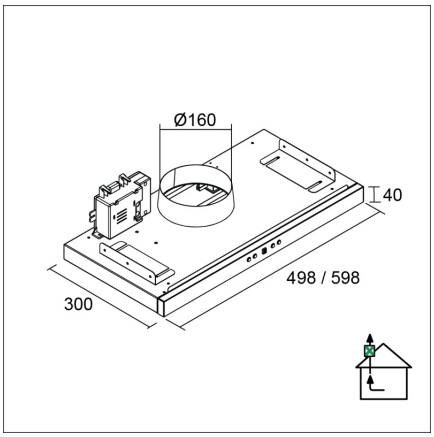

Tekniset tiedot

- Ilmanvaihtojärjestelmä: X3 - keskusilmanvaihto
- Kuvun leveys: 50 cm
- Kuvun väri: Musta
- Sähköliitäntä: Pistorasia 10 A

Toimitussisältö

- liesikupu
- teleskooppilippa
- tehostusläppä
- peitelista eri kaappisyvyyksiä varten

Ladattava aineisto

- Kuvun asennus- ja käyttöohje
- Huolto-ohje

Suositeltavat lisätarvikkeet

Kondenssiveden
Lue lisää >>

Paine-ero kytkin
Lue lisää >>