LAPETEK JONA SLIM-X3 60

60 cm seinämalli musta

Tuotekoodi 573X3

Tuotekuvaus

Ohut ja trendikäs suosikkimalli huippuimuria ohjaavana versiona. Helppokäyttöinen integroitu Soft Touch -näppäimistö, tehokkaat LED-valot ja helposti puhdistettavat rasvasuodattimet. Säädettävä ajastintoiminto takaa viimeistenkin käryjen poistumisen huonetilasta. Imutehon ratkaisee pääsääntöisesti huippuimurin teho, hormien halkaisija ja suoruus sekä korvausilman saanti. Käytetään suoraan keittiössä syntyneiden käryjen poistoon, ei huoneiston ilmanvaihtoon ja sen ohjaukseen.

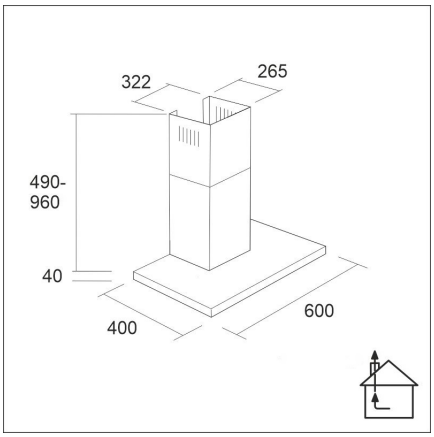

Tekniset tiedot

- Ilmanvaihtojärjestelmä: X3 - keskusilmanvaihto
- Jatkohormin kanssa: 255 - 302 cm
- Kuvun leveys: 60 cm
- Kuvun väri: Musta
- Sopii huonekorkeuteen: 208 - 265 cm
- Sähköliitäntä: Pistorasia 10 A

Toimitussisältö

- liesikupu
- tehostusläppä
- teleskooppihormi

Ladattava aineisto

- Kuvun asennus- ja käyttöohje
- Huolto-ohje

Suositeltavat lisätarvikkeet

Jatkohormi
Lue lisää >>

Paine-ero kytkin
Lue lisää >>