BLANCO TIPO 45 S
Ruostumaton teräs 18/10

Tuotekoodi 2810

Tuotekuvaus

Blanco Tipo on modernin valmistustekniikan ansiosta yksi edullisimmista allasperheistämme. Tuoteperhe sisältää laajan valikoiman korkealaatuisia ja huolella viimeisteltyä allasmalleja ruostumattomasta teräksestä. Muotoilultaan selkeälinjainen ja perinteinen allas, joka sopii monenlaisiin keittiöihin. Erityinen valutustason muotoilu. Yksi allas suurella valutustasolla sopii niin keittiöön kuin kodinhoitohuoneeseenkin. Käytännölliset lisätarvikkeet kuten altaaseen sopiva vihanneskori ja leikkuulauta tekevät keittiössä työskentelystä vieläkin sujuvampaa ja...

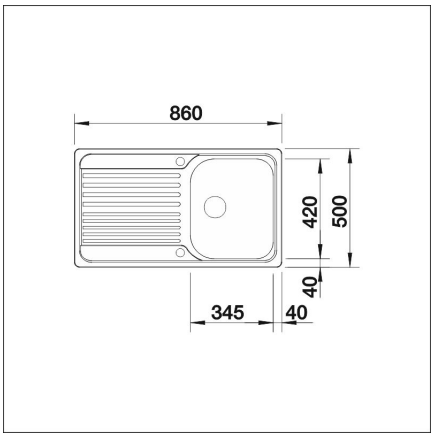

Tekniset tiedot

- Pohjaventtiili: 3,5" roskasihti kaukosäädöllä
- Pääaltaan syvyys: 160 mm

Toimitussisältö

- BLANCO rst-allas
- pohjaventtiilistö
- kotimainen Prevex Smartloc vesilukko

Ladattava aineisto

- Altaan asennus- ja käyttöohje
- Prevex Smartloc asennusohje
- Huolto-ohje
- Materiaalitietoa
- Upotusaukkotiedot

Suositeltavat lisätarvikkeet

Leikkuulauta
Lue lisää >>

Rullamatto
Lue lisää >>

Vihanneskori
Lue lisää >>

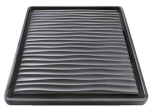

Valutustaso
Lue lisää >>

LAPETEK LINO 10-A
Lue lisää >>