BLANCO NAYA 5 +
LAPETEK ROUND-A mattamusta

Tuotekoodi 13971K1

Tuotekuvaus

Valmis allas+hana–setti, jolla valitset helposti tyylikkään, toimivan ja turvallisen kokonaisuuden keittiöösi edulliseen pakettihintaan. Setti sisältää suurikokoisen, päältäasennettavan Naya-altaan sekä Lapetek-hanan, jotka yhdessä muodostavat monikäyttöisen ja tilankäytöltään optimaalisen kokonaisuuden. Setin hanassa on tyylikäs astianpesukoneliitäntä sekä suomalainen tyyppihyväksyntä.

Tekniset tiedot

- Allaskaapin minimileveys: 50 cm
- Altaan kiinnitystapa: Päältä asennettava
- Altaan väri: Silgranit® mattamusta
- Pohjaventtiili: 3,5" roskasihti ei kaukosäätöä
- Pääaltaan syvyys: 200 mm

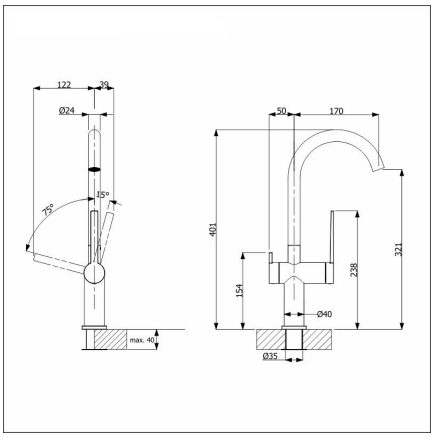

Toimitussisältö

- BLANCO Silgranit allas
- pohjaventtiilistö
- kotimainen Prevex Smartloc vesilukko
- LAPETEK ROUND-A mattamusta hana apk-liitännällä

Ladattava aineisto

- Asennus- ja käyttöohje
- Hanan asennus- ja käyttöohje
- Prevex Smartloc asennusohje
- Huolto-ohje
- Materiaalitietoa
- Upotusaukkotiedot
- Vaatimustenmukaisuusvakuutus

Suositeltavat lisätarvikkeet

Leikkuulauta
Lue lisää >>

Vihanneskulho
Lue lisää >>

Leikkuulauta
Lue lisää >>

Kaukosäätösetti
Lue lisää >>

Vihanneskulho
Lue lisää >>