BLANCO CLASSIMO 6 S-IF RST
Ruostumaton teräs 18/10

Tuotekoodi 12830IF

INFINO

Tuotekuvaus

Perinteisen tyylikäs, korkealaatuinen ja huolella viimeistelty allas, jonka jopa 205 mm syvä allas sekä matala ja tyylikäs IF-reuna tuovat altaan käytännöllisyyden uudelle tasolle. Ajaton ja selkeä muotoilu ruostumattomasta teräksestä sopii monenlaisiin ympäristöihin. Ruostumaton teräs on tyylikäs, hygieeninen ja helppohoitoinen allasmateriaali.

Tekniset tiedot

- Allaskaapin minimileveys: 60 cm
- Allasmateriaali: ruostumaton teräs
- Altaan kiinnitystapa: Huullettava
- Pohjaventtiili: 3,5" InFino kaukosäädöllä
- Pääaltaan syvyys: 205 mm

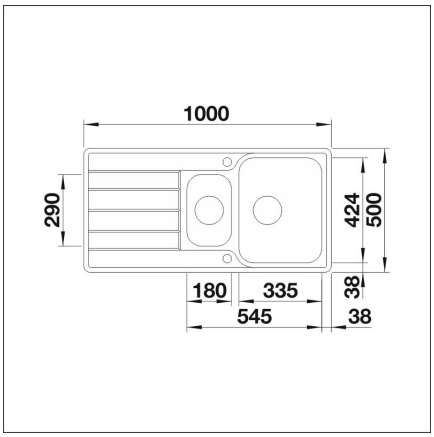

Toimitussisältö

- BLANCO rst-allas
- pohjaventtiilistö
- kotimainen Prevex Smartloc vesilukko

Ladattava aineisto

- Asennus- ja käyttöohje
- Altaan asennus- ja käyttöohje
- Materiaalitietoa
- Upotusaukkotiedot
- Vaatimustenmukaisuusvakuutus
- InFino pohjaventtilistö

Suositeltavat lisätarvikkeet

Leikkuulauta
Lue lisää >>

Rullamatto
Lue lisää >>

Vihanneskulho
Lue lisää >>

LAPETEK LINO-SA
Lue lisää >>

LAPETEK VENTO
Lue lisää >>