LAPETEK www.lapetek.fi

BLANCO ANDANO XL 6 S-IF COMPACT

Ruostumaton teräs 18/10 vasen

Tuotekoodi 10693IFV

INFINO

Tuotekuvaus

Korkealaatuinen rst-allas high end -segmentissä monenlaiseen keittiöön. Altaiden valmistuksessa on hyödynnetty uusinta valmistustekniikkaa, jolla saadaan tyylikäs ja käytännöllinen allasmuotoilu (R22mm). Huolellinen viimeistely ja laatu on nähtävissä mm. ainutlaatuisessa InFino pohjaventtiilissä ja tyylikkäässä CoverFlow-ylivuodossa.

Tekniset tiedot

- Allaskaapin minimileveys: 60 cm
- Allasmateriaali: ruostumaton teräs
- Altaan kiinnitystapa: Huullettava, Päältä asennettava
- Pohjaventtiili: 3,5" InFino kaukosäädöllä
- Pääaltaan syvyys: 210 mm

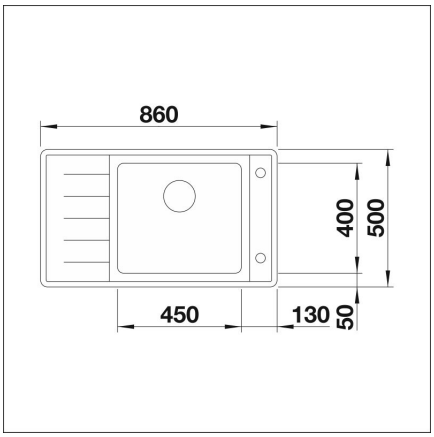

Toimitussisältö

- BLANCO rst-allas
- pohjaventtiilistö
- kotimainen Prevex Smartloc vesilukko

Ladattava aineisto

- Altaan asennus- ja käyttöohje
- Prevex Smartloc asennusohje
- Huolto-ohje
- Materiaalitietoa
- Upotusaukkotiedot
- Vaatimustenmukaisuusvakuutus
- InFino pohjaventtilistö

Suositeltavat lisätarvikkeet

LAPETEK LINO-SA

Lue lisää >>